INSTALLER: LEAVE THIS MANUAL WITH THE APPLIANCE.
CONSUMER: RETAIN THIS MANUAL FOR FUTURE REFERENCE.
NEVER LEAVE CHILDREN OR OTHER AT RISK INDIVIDUALS ALONE WITH THE APPLIANCE.

NAPOLEON®
QUALITY FIREPLACES

INSTALLATION AND OPERATING INSTRUCTIONS

CERTIFIED UNDER CANADIAN AND AMERICAN NATIONAL STANDARDS: CSA 2.33, ANSI Z21.88 FOR VENTED GAS FIREPLACE HEATERS.

CERTIFIED FOR CANADA AND UNITED STATES USING ANSI/CSA METHODS.

HD81

RIVER ROCK / STONE BURNER ASSEMBLY

B81NS
NATURAL GAS

B81PS
PROPANE

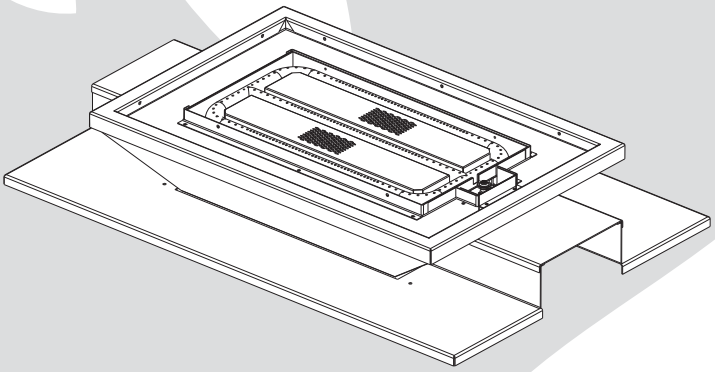

SAFETY INFORMATION

⚠ WARNING

If the information in these instructions are not followed exactly, a fire or explosion may result causing property damage, personal injury or loss of life.

- Do not store or use gasoline or other flammable vapors and liquids in the vicinity of this or any other appliance.

- WHAT TO DO IF YOU SMELL GAS:

- **Do not try to light any appliance.**
- **Do not touch any electrical switch; do not use any phone in your building.**
- **Immediately call your gas supplier from a neighbour's phone. Follow the gas supplier's instructions.**
- **If you cannot reach your gas supplier, call the fire department.**

- Installation and service must be performed by a qualified installer, service agency or the supplier.

This appliance may be installed in an aftermarket, permanently located, manufactured home (USA only) or mobile home, where not prohibited by local codes.

This appliance is only for use with the type of gas indicated on the rating plate. This appliance is not convertible for use with other gases, unless a certified kit is used.

⚠ WARNING

HOT GLASS WILL CAUSE BURNS.

DO NOT TOUCH GLASS UNTIL COOLED.

NEVER ALLOW CHILDREN TO TOUCH GLASS.

APPLY SERIAL NUMBER LABEL FROM CARTON

Serial No. XXXXXX000000
MODEL NO.

HPBA Hearth, Patio & Barbecue Association

GO GREEN ECO-FRIENDLY TECHNOLOGY

Quality System Certified To ISO 9001-2008

Intertek

Wolf Steel Ltd., 24 Napoleon Rd., Barrie, ON, L4M 0G8 Canada /
103 Miller Drive, Crittenden, Kentucky, USA, 41030
Phone (705)721-1212 • Fax (705)722-6031 • www.napoleonfireplaces.com • ask@napoleonproducts.com

$10.00

1.22B

W415-0808 / B / 02.29.12

TABLE OF CONTENTS

1.0	**GENERAL INFORMATION**	**2**
2.0	**INSTALLATION**	**2**
2.1	ACCESS PANEL	2
2.2	BURNER ASSEMBLY	2
2.3	BULKHEADS	3
2.4	NIGHT LIGHT™ INSTALLATION	3
2.5	PORCELAIN BASE INSTALLATION	4
2.6	BURNER COVER INSTALLATION	4
2.7	ROCK INSTALLATION	5
3.0	**ADJUSTMENT**	**6**
3.1	FLAME CHARACTERISTICS	6
3.2	VENTURI ADJUSTMENT	6
4.0	**REPLACEMENTS**	**7**

NOTE: Changes, other than editorial, are denoted by a line in the margin.

1.0 GENERAL INFORMATION

This rock burner assembly is approved for use in the HD81 gas appliance only. It is not approved for use as a stand alone appliance or in conjunction with any other appliance.

2.0 INSTALLATION

2.1 ACCESS PANEL

A. Once either door is removed (if required, see HD81 Installation Instructions), remove the valve access panel and the 4 retaining brackets located at the top of the firebox.

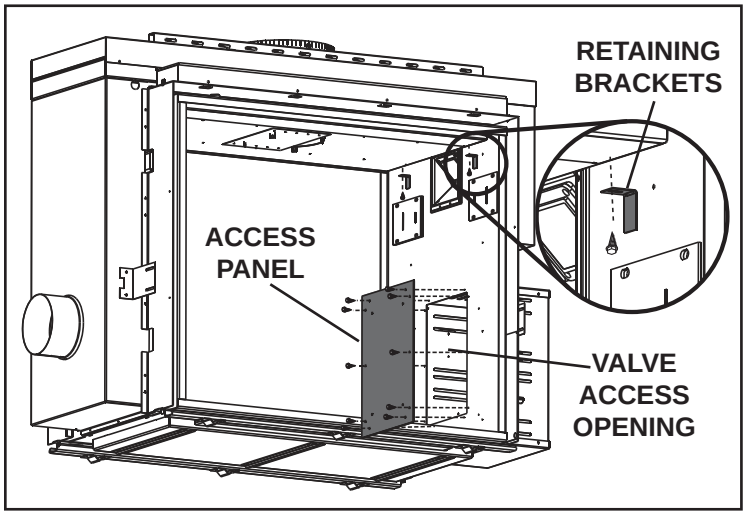

2.2 BURNER ASSEMBLY

A. Attach the burner assembly to the firebox base with the screws supplied, making sure the pilot assembly is closest to the valve access opening.

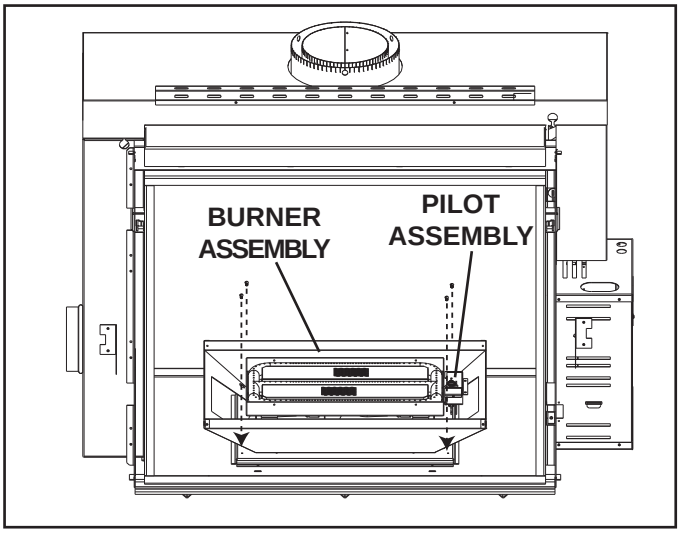

2.3 BULKHEADS

NOTE: Bulkhead covers need to be removed.

A. Connect the gas flex lines and the pilot line to the gas bulkheads located under the valve access opening. Be sure to match up the gas manifold marked with a dot with the center bulkhead, also marked with a dot. Care must be taken to ensure the pilot line isn't damaged and ensuring gas tight connections are made.

NOTE: The middle tube is the primary burner and can not be turned off. The outside burner can be turned on and off with the remote. If this isn't the case then switch the flex lines.

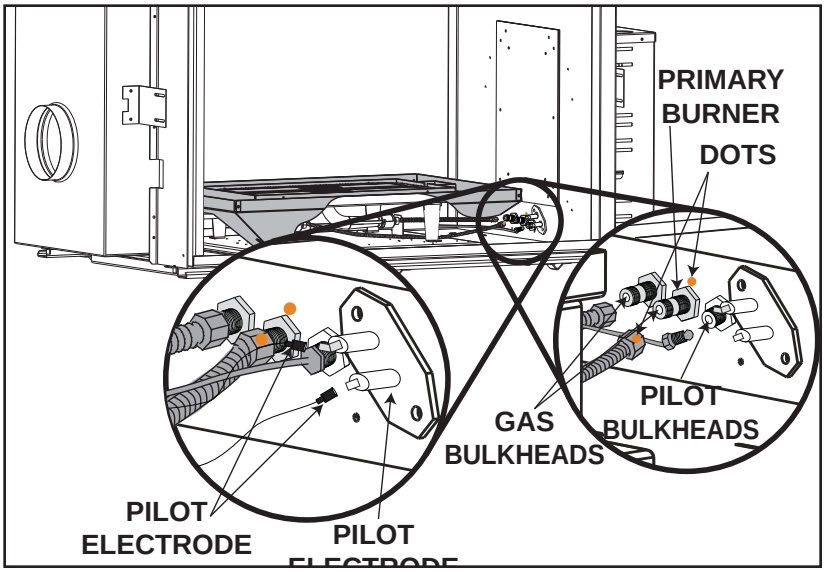

B. Connect the pilot electrode leads to the bulkhead. The leads can only fit one way. You need to match the 1/4" flag with the 1/4" bulkhead spade and the 3/16" flag with the 3/16" spade.

C. Ensure the 2 venturi tubes are over the orifices before lighting. **NOTE: It is recommended at this stage to do an operational check before finishing installation.**

D. Check for gas leaks by brushing on a soap and water solution. Do not use open flame.

E. After leak test has been performed re-install access panel with gasket. (If removed)

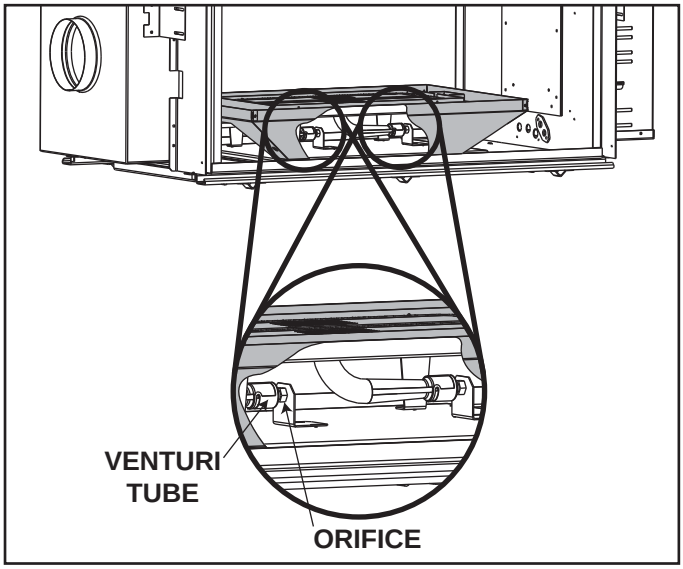

2.4 NIGHT LIGHT™ INSTALLATION

Your HD81 comes equipped with 2 "Night Lights™".
The lights have been pre-wired and are controlled from the remote control. Included with the burner assembly are the frames, lenses and gaskets that need to be installed as illustrated.

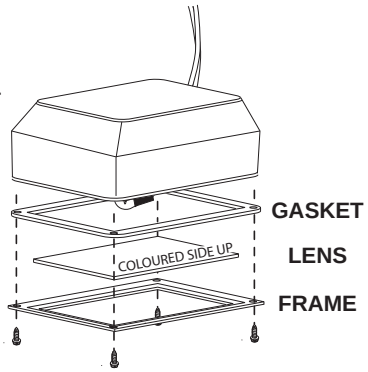

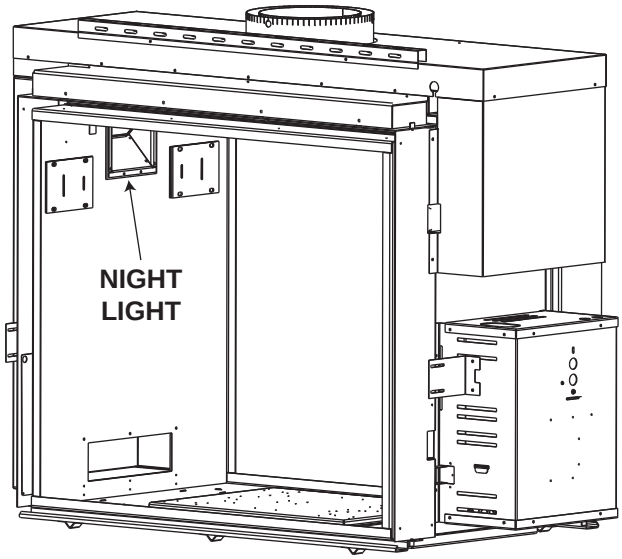

THE FIREBOX MUST BE SEALED.
Over tightening the screws could break the lens. "Light Leakage" from the holes in the housing lamp may be observed. The holes in the lamp housing are necessary for ventilation and must not be covered.

2.5 PORCELAIN BASE INSTALLATION

INSTALL IN THE FOLLOWING ORDER:

A. Side porcelain panels or brick panels must be installed prior to porcelain base cover plates. For side porcelain panel installation see “PRP81 PORCELAIN REFLECTIVE RADIANT PANEL” leaflet and for brick panel installation see “GD844KT DECORATIVE BRICK PANEL - SANDSTONE” leaflet.

B. Slide the porcelain cover plates through the front opening being careful not to scratch the porcelain panels. The cover plates must slide under the burner cover as shown. Secure to the burner base with the screws provided and repeat on other side. Porcelain wire shields sit on the cover plates as illustrated.

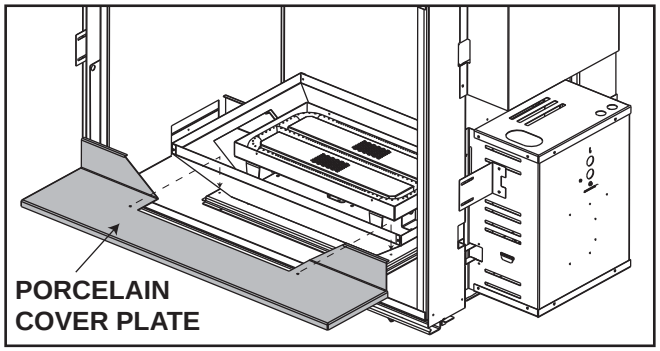

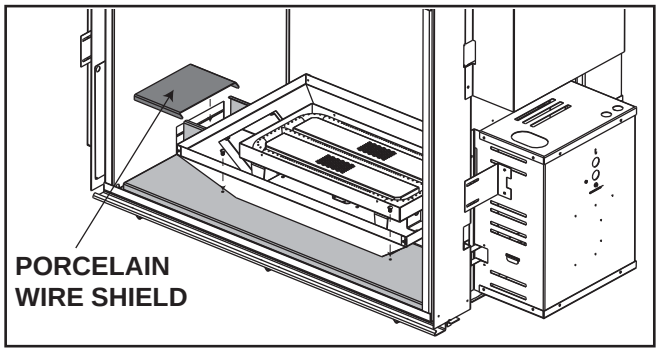

2.6 BURNER COVER INSTALLATION

A. Lower the burner cover down onto the burner tray and porcelain base, making sure the pilot is properly seated through the slot on the right side.

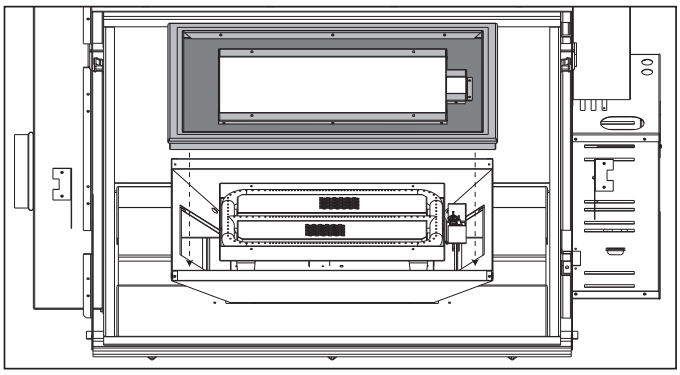

B. Attach burner cover with four screws as illustrated.

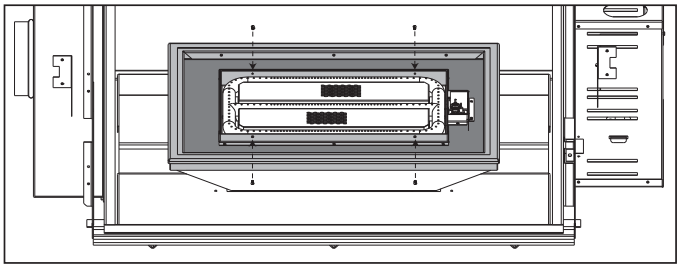

C. Empty the sand into the burner tray. Spread the sand evenly over the burner tray.

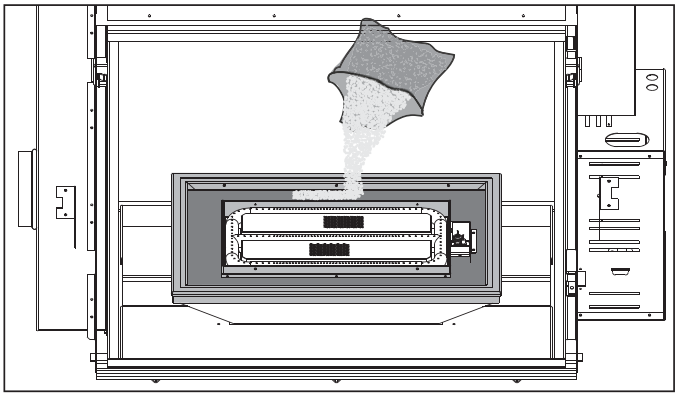

2.7 ROCK INSTALLATION

⚠ WARNING

REAL ROCKS MUST NOT BE USED IN THIS APPLIANCE. HEAT WILL CAUSE THEM TO EXPLODE.

A. Position the two rock clusters in front of the center burner tube, ensuring the clusters are sitting flat on the burner and **making sure not to cover burner ports.**

B. Place the large cut out rocks along the edge of the burner, **making sure not to cover any burner ports.** (There are no set locations).

C. Position the four large rocks randomly along the front, **making sure not to cover burner ports.**

D. Place the medium rocks randomly between the other rocks, **making sure not to cover the burner ports.**

E. Position the remaining little rocks randomly, **making sure not to cover the burner ports.**

F. Repeat on other side.

3.0 ADJUSTMENT

3.1 FLAME CHARACTERISTICS

It's important to periodically perform a visual check of the pilot and burner flames. Compare them to the illustration provided. If any flames appear abnormal call a service person.

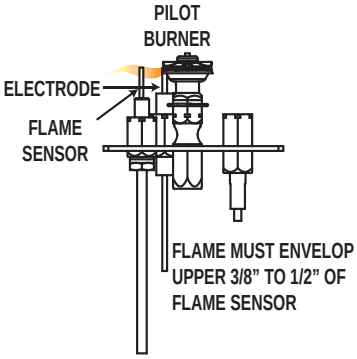

54.1A

3.2 VENTURI ADJUSTMENT

This appliance has an air shutter that has been factory set open according to the chart below:

Regardless of venturi orientation, closing the air shutter will cause a more yellow flame, but can lead to carboning. Opening the air shutter will cause a more blue flame, but can cause flame lifting from the burner ports. The flame may not appear yellow immediately; allow 15 to 30 minutes for the final flame colour to be established.

AIR SHUTTER ADJUSTMENT MUST ONLY BE DONE BY A QUALIFIED INSTALLER!

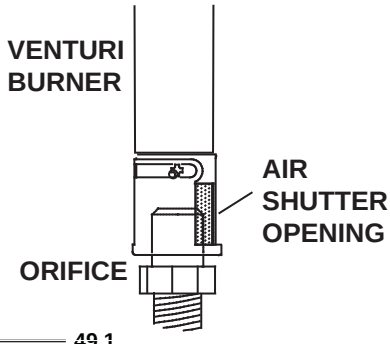

49.1

Air Shutter Openings both Burners	
LP	7/16"
NG	3/16"

4.0 REPLACEMENTS

Contact your dealer or the factory for questions concerning prices and policies on replacement parts. Normally all parts can be ordered through your Authorized dealer / distributor.

FOR WARRANTY REPLACEMENT PARTS, A PHOTOCOPY OF THE ORIGINAL INVOICE WILL BE REQUIRED TO HONOUR THE CLAIM.

When ordering replacement parts always give the following information:

- Model & Serial Number of appliance
- Installation date of appliance
- Part number
- Description of part
- Finish

*** IDENTIFIES ITEMS WHICH ARE NOT ILLUSTRATED. FOR FURTHER INFORMATION, CONTACT YOUR AUTHORIZED DEALER.**

WARNING

FAILURE TO POSITION THE PARTS IN ACCORDANCE WITH THIS MANUAL OR FAILURE TO USE ONLY PARTS SPECIFICALLY APPROVED WITH THIS APPLIANCE MAY RESULT IN PROPERTY DAMAGE OR PERSONAL INJURY.

41.1

COMPONENTS		
REF NO.	**PART NO.**	**DESCRIPTION**
1	W280-0071	NIGHT LIGHT LENS FRAME
2	W290-0080	NIGHT LIGHT GASKET
3	W300-0086	CERAMIC BLUE NIGHT LIGHT LENS
4	W350-0460	ROCK BURNER HOUSING
5	W100-0113	DOUBLE TUBE BURNER
6*	W175-0227	CONNECTOR, 3/8” STAINLESS STEEL FLEX
7*	W175-0289	CONNECTOR, 3/8” STAINLESS STEEL FLEX (24”)
8*	W550-0007	FINE AGGREGATE
9	W010-1861	2-WAY NATURAL GAS PILOT ASSEMBLY
9	W010-1862	2-WAY PROPANE GAS PILOT ASSEMBLY
10	W565-0109	GLASS BURNER SCREEN
11	W120-0064	ROCK BURNER WIRE SHIELD
12	W750-0200	FLAME SENSOR
13	W750-0201	ELECTRODE
14	W455-0070	NATURAL GAS PILOT INJECTOR
14	W455-0065	PROPANE GAS PILOT INJECTOR
15*	W456-0034	#34 ORIFICE NATURAL
15*	W456-0054	#54 INSIDE ORIFICE PROPANE
15*	W456-0052	#52 OUTSIDE ORIFICE PROPANE
16	W200-0274	ROCK BURNER COVER

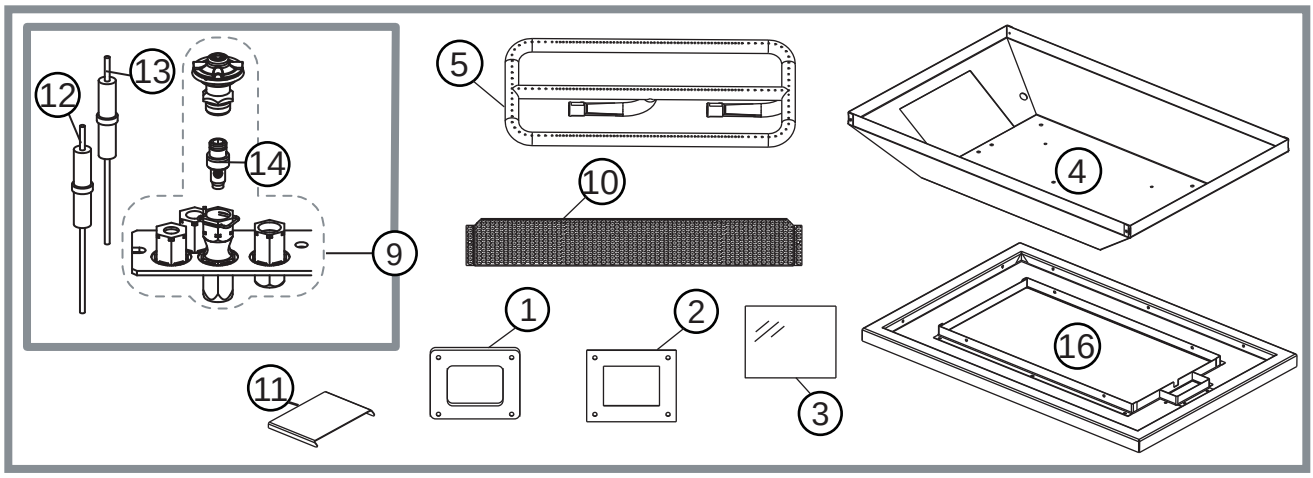

NAPOLEON®
QUALITY FIREPLACES

Other products available from your Authorized Napoleon® Fireplace Dealer...

Patio Heaters

Fireplace Mantels

HVAC Products

Electric Fireplaces

Outdoor Living Products

Fireplace Accessories

Contact your Authorized Napoleon® dealer or visit napoleonfireplaces.com for more information.

NAPOLEON®

FOYERS DE QUALITÉ

Autres produits offerts chez votre détaillant de foyers Napoléon® autorisé…

Chauffe-patios

Manteaux de foyer

Produits HVAC

Foyers électriques

Produits de divertissement extérieurs

Accessoires de foyer

Pour de plus amples renseignements, contactez votre détaillant Napoléon® autorisé ou visitez le napoleonfoyers.com.

4.0 RECHANGES

Contactez votre détaillant ou le fabricant pour les questions concernant les prix et la disponibilité des pièces de rechange. Normalement, toutes les pièces peuvent être commandées chez votre détaillant autorisé.
POUR UN REMPLACEMENT DE PIÈCE SOUS GARANTIE, UNE PHOTOCOPIE DE LA FACTURE ORIGINALE SERA REQUISE AFIN DE POUVOIR HONORER LA DEMANDE.

Lorsque vous commandez des pièces, donnez toujours l'information suivante :

- Modèle et numéro de série de l'appareil
- Date d'installation de l'appareil
- Numéro de la pièce
- Description de la pièce
- Fini

*** IDENTIFIE LES ARTICLES QUI NE SONT PAS ILLUSTRÉS. POUR PLUS D'INFORMATION, CONTACTEZ VOTRE DÉTAILLANT AUTORISÉ.**

⚠ AVERTISSEMENT

OMETTRE DE POSITIONNER LES PIÈCES CONFORMÉMENT AU MANUEL OU D'UTILISER UNIQUEMENT DES PIÈCES SPÉCIFIQUEMENT APPROUVÉES POUR CET APPAREIL PEUT CAUSER DES DOMMAGES MATÉRIELS OU DES BLESSURES CORPORELLES.

41.1

COMPOSANTS

Nº DE RÉF	Nº DE PIÈCE	DESCRIPTION
1	W280-0071	CADRE DE LA LENTILLE DE LA LUMIÈRE DE VEILLE
2	W290-0080	JOINT D'ÉTANCHÉITÉ DE LA LUMIÈRE DE VEILLE
3	W300-0086	LENTILE DE LA LUMIÈRE DE VEILLE BLEUE EN CÉRAMIQUE
4	W350-0460	PLATEAU DU BRÛLEUR POUR ROCHES DE RIVIÈRE
5	W100-0113	BRÛLEUR TUBULAIRE DOUBLE
6*	W175-0227	RACCORD, 3/8" ACIER INOXYDABLE FLEXIBLE
7*	W175-0289	RACCORD, 3/8" ACIER INOXYDABLE FLEXIBLE (24")
8*	W550-0007	GRANULES FINES
9	W010-1861	ASSEMBLAGE DE VEILLEUSE BIDIRECTIONNELLE - GN
9	W010-1862	ASSEMBLAGE DE VEILLEUSE BIDIRECTIONNELLE - PL
10	W565-0109	ÉCRAN DE BRÛLEUR POUR LES BRAISES VITRIFIÉES
11	W120-0064	PROTECTEUR DE FILS DU BRÛLEUR
12	W750-0200	SONDE DE FLAMME
13	W750-0201	ÉLECTRODE
14	W455-0070	INJECTEUR DE VEILLEUSE - GN
14	W455-0065	INJECTEUR DE VEILLEUSE - PL
15*	W456-0034	INJECTEUR DE GAZ NATUREL #34
15*	W456-0054	INJECTEUR DE PROPANE #54
15*	W456-0052	INJECTEUR DE PROPANE #52
16	W200-0274	COUVERCLE DU BRÛLEUR POUR ROCHES DE RIVIÈRE

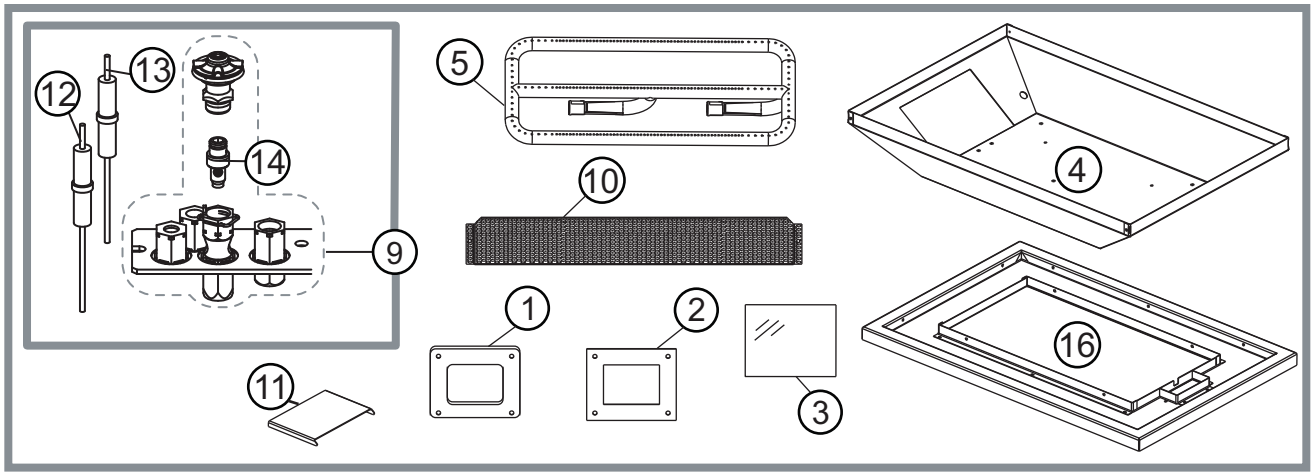

3.0 RÉGLAGES

3.1 CARACTÉRISTIQUES DE LA FLAMME

Il est important d'effectuer périodiquement une inspection visuelle de la flamme de la veilleuse et du brûleur. Comparez-les à ces illustrations. Si des flammes paraissent anormales, contactez un technicien de service.

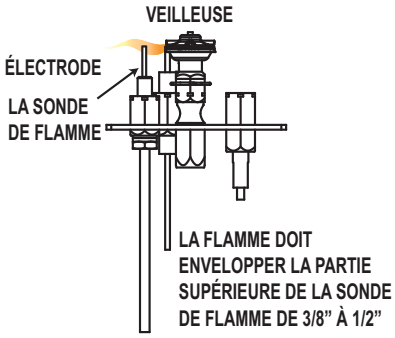

54.1A

3.2 RÉGLAGE DU VENTURI

L'ouverture du volet d'air a été préréglée en usine selon le tableau ci-dessous :

Indépendamment de l'orientation du venturi, plus le volet est fermé, plus la flamme est jaune et aura tendance à causer des dépôts de carbone. Plus le volet est ouvert, plus la flamme est bleue et plus elle a tendance à se détacher des orifices du brûleur. La flamme peut ne pas être jaune immé-diatement; allouez de 15 à 30 minutes pour que la couleur finale de la flamme se stabilise.

LE RÉGLAGE DU VOLET D'AIR DOIT ÊTRE EXÉCUTÉ PAR UN TECHNICIEN OU INSTALLATEUR QUALIFIÉ!

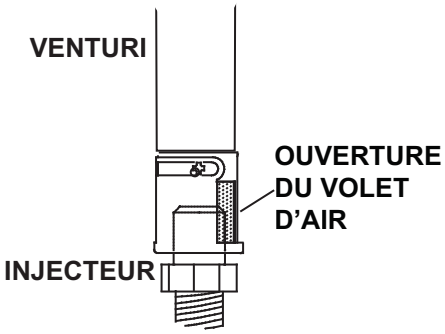

49.1

Ouverture du volet d'air pour les deux brûleurs	
PL	7/16"
GN	3/16"

2.7 INSTALLATION DES ROCHES

⚠ AVERTISSEMENT

NE PAS UTILISER DE VRAIES ROCHES DANS CET APPAREIL. LA CHALEUR LES FERA EXPLOSER.

A. Placez les deux amas de roches en avant du tube du brûleur central de sorte que les amas reposent à plat sur le brûleur et **en vous assurant de ne pas couvrir les orifices du brûleur.**

B. Placez les grosses roches avec fente le long du pourtour du brûleur, **en vous assurant de ne pas couvrir les orifices du brûleur.** (Il n'y a pas de positions déterminées).

C. Placez les quatre grosses roches de façon aléatoire le long du devant, **en vous assurant de ne pas couvrir les orifices du brûleur.**

D. Placez les roches moyennes de façon aléatoire entre les autres roches, **en vous assurant de ne pas couvrir les orifices du brûleur.**

E. Placez les petites roches de façon aléatoire, **en vous assurant de ne pas couvrir les orifices du brûleur.**

F. Répétez de l'autre côté.

2.5 INSTALLATION DE LA PLAQUE DE RECOUVRMENT EN PORCELAINE

FAITES L'INSTALLATION SELON L'ORDRE SUIVANT :

A. Les panneaux de porcelaine ou de brique latéraux doivent être installés avant les plaques de recouvrement en porcelaine. Pour l'installation du panneau de porcelaine latéral, voir le feuillet « PANNEAUX RÉFLECTEURS RADIANTS EN PORCELAINE PRP81 » et pour l'installation des panneaux de brique, voir le feuillet « PANNEAUX DÉCORATIFS SIMILI-BRIQUES - PIERRE DE SABLE GD844KT ».

B. Glissez les plaques de recouvrement en porcelaine à travers l'ouverture avant en prenant soin de ne pas égratigner les panneaux de porcelaine. Les plaques de recouvrement doivent glisser sous le couvercle du brûleur tel qu'illustré. Fixez-les à la base du brûleur à l'aide des vis fournies et répétez de l'autre côté. Les protecteurs de fils en porcelaine reposent sur les plaques de recouvrement tel qu'illustré.

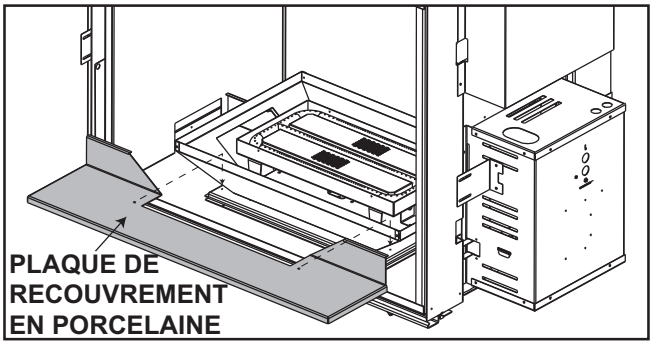

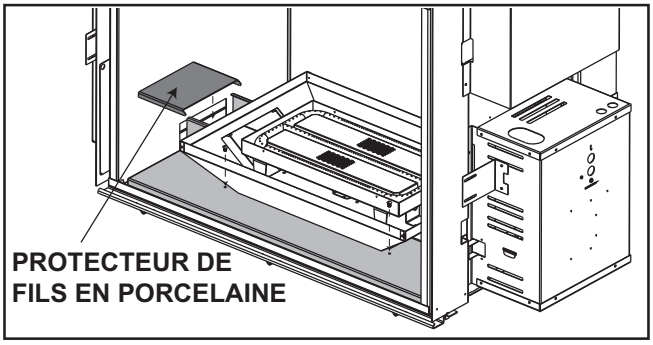

2.6 INSTALLATION DU COUVERCLE DU BRÛLEUR

A. Installez le couvercle du brûleur sur le plateau du brûleur et la base en porcelaine, en vous assurant que la veilleuse en bien en place à travers la fente du côté droit.

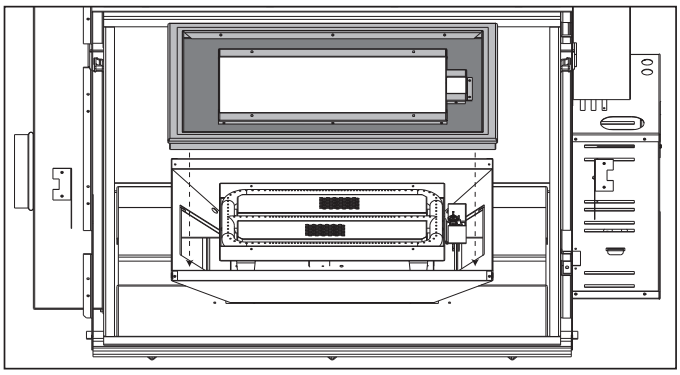

B. Fixez le couvercle du brûleur avec quatre vis tel qu'illustré.

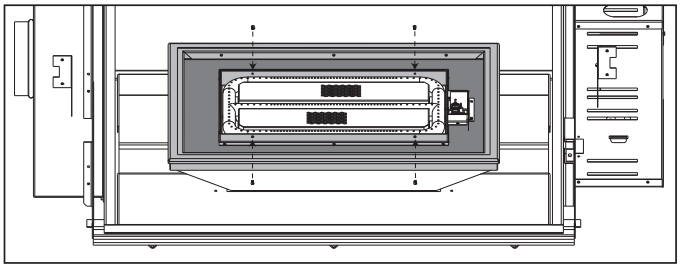

C. Videz le sable dans le plateau du brûleur. Étalez le sable uniformément au-dessus du plateau du brûleur.

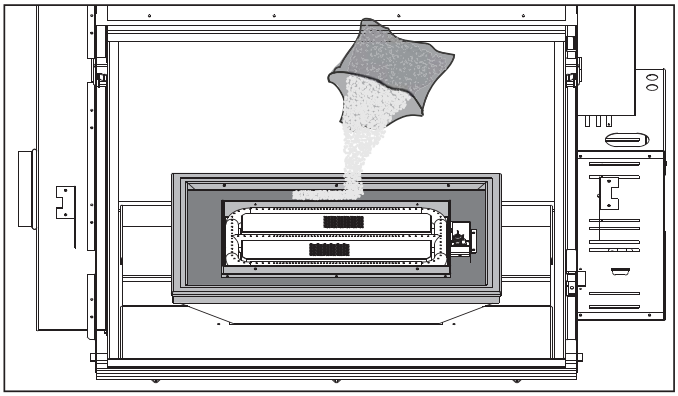

2.3 RACCORDS

NOTE : Les couvercles des raccords doivent être retirés.

A. Branchez les conduites de gaz flexibles et la conduite de la veilleuse aux raccords de gaz situés en dessous de l'ouverture d'accès de la soupape. Assurez-vous de faire correspondre le collecteur de gaz marqué avec un point avec le raccord central, également marqué avec un point. Usez de prudence pour vous assurer de ne pas endommager la conduite de la veilleuse et que les connexions de gaz sont bien serrées.

NOTE : Le tube central est le brûleur primaire et ne peut pas être éteint. Le brûleur externe peut être allumé et éteint à l'aide de la télécommande. Ci ce n'est pas le cas, inversez les conduites flexibles.

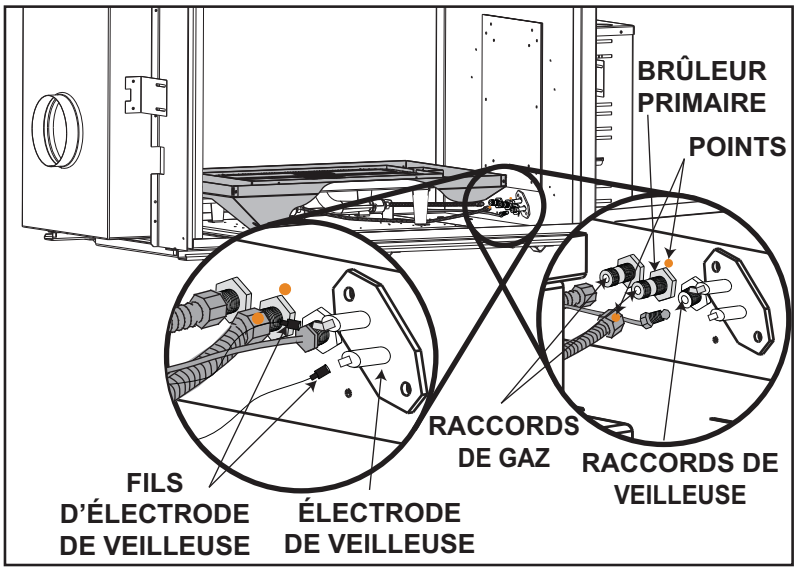

B. Branchez les fils d'électrode de la veilleuse au raccord. Les fils peuvent être branchés d'une seule manière. Vous devez faire correspondre l'embout femelle de 1/4" à l'embout mâle de 1/4" et l'embout femelle de 3/16" à l'embout mâle de 3/16".

C. Assurez-vous que les 2 tubes de venturi sont par dessus les injecteurs avant d'allumer.
NOTE : Nous recommandons de faire une vérification opérationnelle à ce stade avant de terminer l'installation.

D. Vérifiez pour des fuites de gaz en appliquant une solution d'eau savonneuse. N'utilisez pas une flamme nue.

E. Après avoir vérifié pour les fuites, réinstallez le panneau d'accès avec le joint d'étanchéité. (S'il a été enlevé)

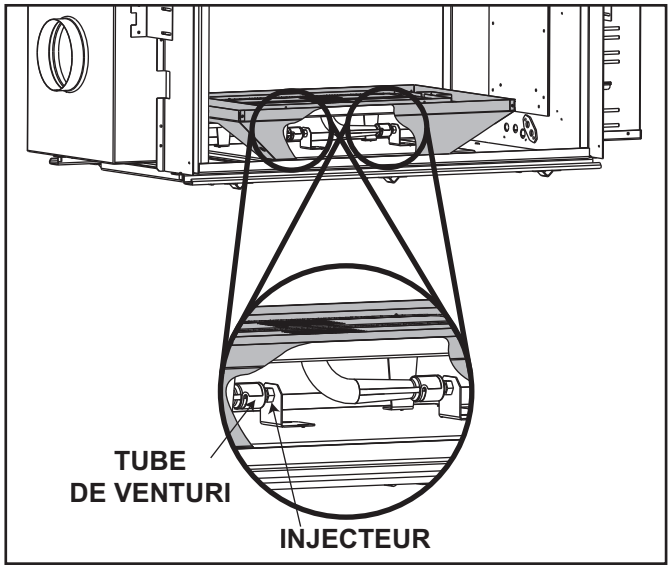

2.4 INSTALLATION DE LA LUMIÈRE DE VEILLE

Votre HD81 est équipé de 2 lumières de veille. Les lumières de veille sont précâblées et sont contrôlées par la télécommande. Le cadre, la lentille et le joint d'étanchéité sont inclus avec l'assemblage du brûleur; ils doivent être installés tel qu'illustré.

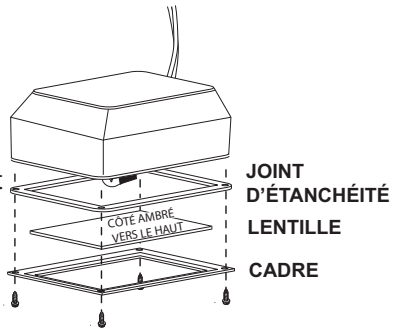

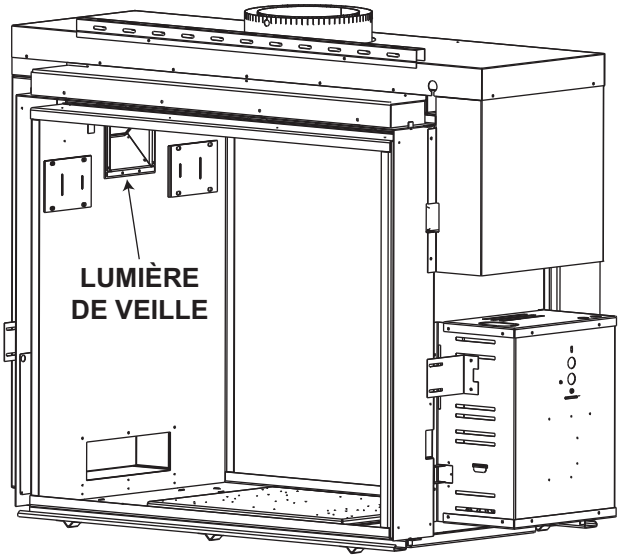

LA CHAMBRE DE COMBUSTION DOIT ÊTRE SCELLÉE.
Le serrage excessif des vis risque de briser la lentille. Il est possible que des « fuites de lumière » soient visibles au niveau du boîtier de la lumière. Les trous dans le boîtier de la lumière sont nécessaires à la ventilation et ne doivent pas être couverts.

TABLE DES MATIÈRES

1.0	**INFORMATION GÉNÉRALE**	**2**
2.0	**INSTALLATION**	**2**
2.1	PANNEAU D'ACCÈS	2
2.2	ASSEMBLAGE DU BRÛLEUR	2
2.3	RACCORDS	3
2.4	INSTALLATION DE LA LUMIÈRE DE VEILLE	3
2.5	INSTALLATION DE LA PLAQUE DE RECOUVRMENT EN PORCELAINE	4
2.6	INSTALLATION DU COUVERCLE DU BRÛLEUR	4
2.7	INSTALLATION DES ROCHES	5
3.0	**RÉGLAGES**	**6**
3.1	CARACTÉRISTIQUES DE LA FLAMME	6
3.2	RÉGLAGE DU VENTURI	6
4.0	**RECHANGES**	**7**

NOTE : Les modifications, autres qu'éditoriales, sont indiquées par une ligne verticale dans la marge.

1.0 INFORMATION GÉNÉRALE

Cet assemblage de brûleur pour roches de rivière est approuvé pour utilisation dans l'appareil au gaz HD81 seulement. Il n'est pas approuvé pour utilisation comme appareil autonome ou avec n'importe quel autre appareil.

2.0 INSTALLATION

2.1 PANNEAU D'ACCÈS

A. Une fois que vous avez enlevé une des portes (si nécessaire, voir les instructions d'installation du HD81), enlevez le panneau d'accès de la soupape et les 4 supports de fixation situés dans la partie supérieure de la chambre de combustion.

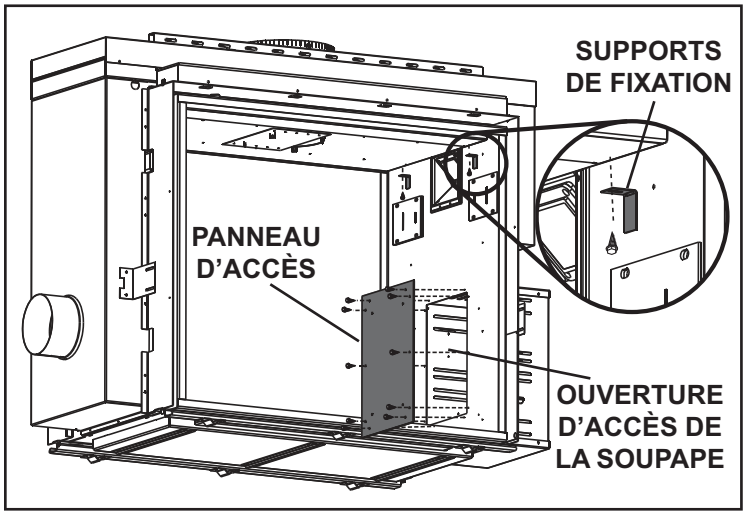

2.2 ASSEMBLAGE DU BRÛLEUR

A. Fixez le brûleur à la base de la chambre de combustion à l'aide des vis fournies, en vous assurant que l'assemblage de veilleuse est placé du côté de l'ouverture d'accès de la soupape.

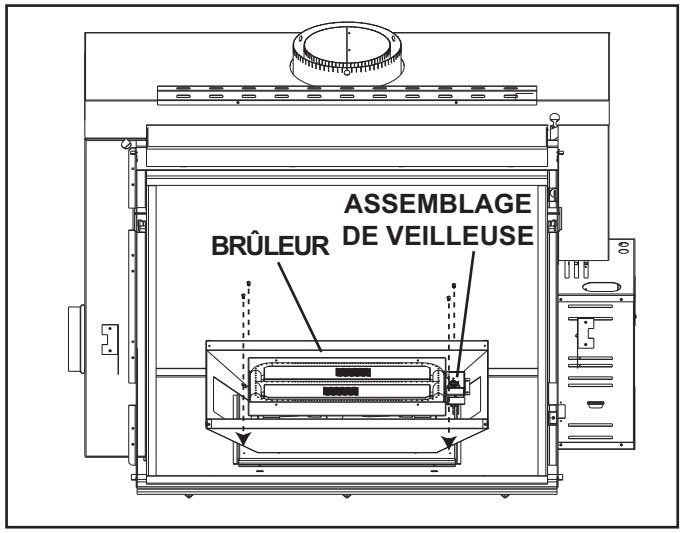

INSTALLATEUR : LAISSEZ CE MANUEL AVEC L'APPAREIL.
PROPRIÉTAIRE : CONSERVEZ CE MANUEL POUR CONSULTATION ULTÉRIEURE.
NE LAISSEZ PAS LES ENFANTS OU AUTRES INDIVIDUS À RISQUE SEULS À PROXIMITÉ DE L'APPAREIL.

NAPOLEON®
FOYERS DE QUALITÉ

INSTRUCTIONS D'INSTALLATION ET D'OPÉRATION

HOMOLOGUÉ SELON LES NORMES NATIONALES CANADIENNES ET AMÉRICAINES CSA 2.33 ET ANSI Z21.88 POUR LES APPAREILS DE CHAUFFAGE À GAZ VENTILÉS.

HD81

ASSEMBLAGE DU BRÛLEUR POUR ROCHES DE RIVIÈRE

CERTIFIÉ POUR LE CANADA ET LES ÉTATS-UNIS SELON LES MÉTHODES ANSI/CSA.

CONSIGNES DE SÉCURITÉ

AVERTISSEMENT

Si ces instructions ne sont pas suivies à la lettre, un incendie ou une explosion pourraient s'ensuivre, causant des dommages matériels, des blessures corporelles ou des pertes de vie.

- N'entreposez pas et n'utilisez pas d'essence ou autres liquides et vapeurs inflammables à proximité de cet appareil ou tout autre appareil.
- QUE FAIRE SI VOUS DÉTECTEZ UNE ODEUR DE GAZ :

- **N'allumez aucun appareil.**
- **Ne touchez à aucun interrupteur électrique; n'utilisez aucun téléphone dans votre immeuble.**
- **Appelez immédiatement votre fournisseur de gaz d'un téléphone voisin. Suivez ses instructions.**
- **Si vous ne pouvez pas rejoindre votre fournisseur de gaz, appelez le service des incendies.**

- L'installation et l'entretien doivent être faits par un installateur qualifié, une agence d'entretien ou le fournisseur.

Cet appareil peut être installé dans une maison préfabriquée (mobile) déjà instalée à demeure si les règlements locaux le permettent.

Cet appareil doit être utilisé uniquement avec le type de gaz indiqué sur la plaque signalétique. Cet appareil ne peut être converti à d'autres gaz, sauf si une trousse de conversion est utilisée.

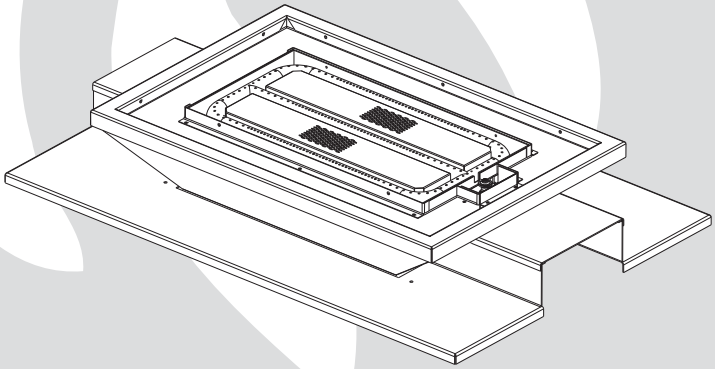

B81NS
GAZ NATUREL

B81PS
PROPANE

AVERTISSEMENT

LA VITRE CHAUDE CAUSERA DES BRÛLURES.

NE PAS TOUCHER LA VITRE AVANT QU'ELLE AIT REFROIDI.

NE JAMAIS LAISSER LES ENFANTS TOUCHER LA VITRE.

APPOSEZ L'ÉTIQUETTE DU NUMÉRO DE SÉRIE DU CARTON

N° de série XXXXXX000000
N° DE MODÈLE

HPBA Hearth, Patio & Barbecue Association
Pensons Vert Technologie Écologique
Système de qualité certifié ISO 9001-2008
Intertek

Wolf Steel Ltd., 24 Napoleon Rd., Barrie, ON, L4M 0G8 Canada /
103 Miller Drive, Crittenden, Kentucky, USA, 41030
Téléphone 705-721-1212 • Télécopieur 705-722-6031 • www.napoleonfoyers.com • ask@napoleon.on.ca